İZMİRLİOĞLU
RULMAN SAN. VE TİC. LTD. ŞTİ.

ZİNCİR DİŞLİ

www.izmirlioglurulman.com

İZMİRLİOĞLU
RULMAN SAN. VE TİC. LTD. ŞTİ.

Zincir Ölçüleri		mm
Hatve	P	8
Makara Çapı	d1	5
Zincir Genişliği	W	3

Dişli Ölçüleri		
Hatve	P	8
Yarıçap Genişliği	C	1
Diş Genişliği	B1	2,8
	b1	2,7
	B2	8,3
	B3	-
Radus	r	8

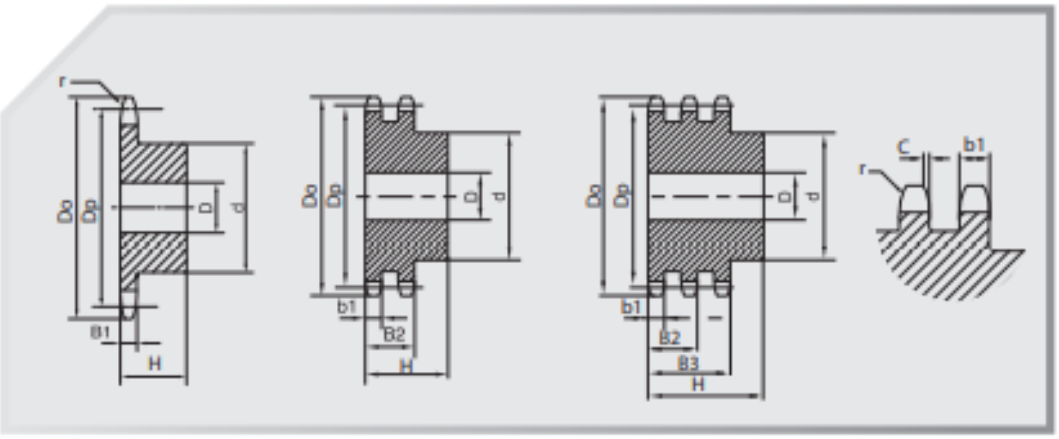

8 x 3,0 mm

Diş Sayısı	Diş Üstü Çapı	Bölüm Dairesi Çapı	Tek Sıra			Çift Sıra		
Z	Do	Dp	d	D	H	d	D	H
8	24,0	20,90	13	6	12	12	8	18
9	26,6	23,39	15	6	12	15	8	18
10	29,2	25,89	17	8	12	17	8	18
11	31,7	28,39	18	8	13	19	10	18
12	34,2	30,91	20	8	13	21	10	18
13	36,7	33,42	23	8	13	24	10	18
14	39,2	35,95	25	8	13	26	10	18
15	41,7	38,48	28	8	13	29	10	18
16	44,3	41,01	30	8	14	32	10	20
17	46,8	43,53	30	8	14	34	10	20
18	49,3	46,07	30	8	14	37	10	20
19	51,9	48,61	30	8	14	39	10	20
20	54,4	51,14	30	8	14	40	10	20
21	57,0	53,67	35	8	14	40	10	20
22	59,5	56,21	35	8	14	40	10	20
23	62,0	58,75	35	8	14	40	10	20
24	64,6	61,29	35	8	14	40	10	20
25	67,5	63,83	35	8	14	40	10	20
26	69,5	66,37	40	10	16	50	12	22
27	72,2	68,91	40	10	16	50	12	22
28	74,8	71,45	40	10	16	50	12	22
29	77,3	73,99	40	10	16	50	12	22
30	79,8	76,53	40	10	16	50	12	22
31	82,4	79,08	40	10	16	60	12	22
32	84,9	81,61	40	10	16	60	12	22
33	87,5	84,16	40	10	16	60	12	22
34	90,0	86,70	40	10	16	60	12	22
35	92,5	89,24	40	10	16	60	12	22
36	95,0	91,79	40	10	16	60	12	22
37	97,6	94,33	40	10	16	60	12	22
38	100,2	96,88	40	10	16	60	12	22
39	102,7	99,42	40	10	16	60	12	22
40	105,2	101,97	40	10	16	60	12	22
45	118,0	114,69	60	12	20	58	10	22
50	130,7	127,41	60	12	20	58	10	22
57	148,6	145,22	80	14	20	78	10	22
76	197,7	193,59	80	20	25	78	10	34

İkiz Dişlerin Ölçüleri verilmiştir. Özel ve yarı inal dişleri dişlerde ölçü farklılıkları vardır. Tuşeyli makina bu durumdan sorumlu tutulamaz.

İZMİRLİOĞLU
RULMAN SAN. VE TİC. LTD. ŞTİ.

Zincir Ölçüleri — mm

Hatve	P	9,525
Makara Çapı	d1	6,35
Zincir Genişliği	W	5,72

Dişli Ölçüleri

Hatve	P	9,525
Yarıçap Genişliği	C	1
Diş Genişliği	B1	5,3
	b1	5,2
	B2	15,4
	B3	25,6
Radus	r	10

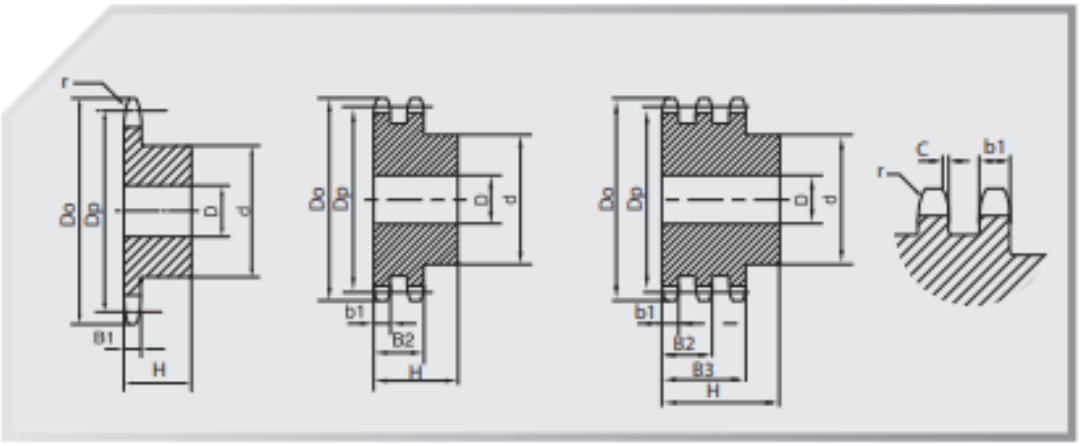

3/8" x 7/32"

Diş Sayısı Z	Diş Üstü Çapı Do	Bölüm Dairesi Çapı Dp	Tek Sıra d	Tek Sıra D	Tek Sıra H	Çift Sıra d	Çift Sıra D	Çift Sıra H	Üç Sıra d	Üç Sıra D	Üç Sıra H
8	28,0	24,89	15	8	22	15	6	22	15	6	32
9	31,0	27,85	18	8	22	18	8	22	18	8	32
10	34,0	30,82	20	8	22	20	8	22	20	10	32
11	37,0	33,80	22	8	25	22	10	25	22	10	35
12	40,0	36,80	25	8	25	25	10	25	25	10	35
13	43,0	39,80	28	10	25	28	10	25	28	10	35
14	46,3	42,80	31	10	25	31	10	25	31	12	35
15	49,3	45,81	34	10	25	34	10	25	34	12	35
16	52,3	48,82	37	10	28	37	12	30	37	12	35
17	55,3	51,83	40	10	28	40	12	30	40	12	35
18	58,3	54,85	43	10	28	43	12	30	43	12	35
19	61,3	57,87	45	10	28	46	12	30	46	12	35
20	64,3	60,89	46	10	28	49	12	30	49	12	35
21	68,0	63,91	48	12	28	52	12	30	52	14	40
22	71,0	66,93	50	12	28	55	12	30	55	14	40
23	73,5	69,95	52	12	28	58	12	30	58	14	40
24	77,0	72,97	54	12	28	61	12	30	61	14	40
25	80,0	76,00	57	12	28	64	12	30	64	14	40
26	83,0	79,02	60	12	28	67	12	30	67	14	40
27	86,0	82,04	60	12	28	70	12	30	70	14	40
28	89,0	85,07	60	12	28	73	12	30	73	14	40
29	92,0	88,09	60	12	28	76	12	30	76	14	40
30	94,7	91,12	60	12	30	79	12	30	79	14	40
31	98,3	94,15	65	14	30	80	16	30	80	16	40
32	101,3	97,17	65	14	30	80	16	30	80	16	40
33	104,3	100,20	65	14	30	80	16	30	80	16	40
34	107,3	103,23	65	14	30	80	16	30	85	16	40
35	110,4	106,26	65	14	30	80	16	30	85	16	40
36	113,4	109,29	70	16	30	90	16	30	90	16	40
37	116,4	112,32	70	16	30	90	16	30	90	16	40
38	119,5	115,34	70	16	30	90	16	30	90	16	40
39	122,5	118,37	70	16	30	90	16	30	90	16	40
40	125,5	121,40	78	12	32	90	14	40	90	16	40
41	128,5	124,43	78	16	32	90	16	40	90	16	56
42	131,6	127,46	78	16	32	90	16	40	90	16	56
43	134,6	130,49	78	16	32	90	16	40	90	16	56

İthal ürünlerin ölçüleri verilmiştir. Özel ve yerli imal edilen ürünlerde ölçü farklılıkları olabilir. Tasyalı makina bu durumdan sorumlu tutulamaz.

İZMİRLİOĞLU
RULMAN SAN. VE TİC. LTD. ŞTİ.

Zincir Ölçüleri		mm
Hatve	P	9,525
Makara Çapı	d1	6,35
Zincir Genişliği	W	5,72

Dişli Ölçüleri		
Hatve	P	9,525
Yançap Genişliği	C	1
Diş Genişliği	B1	5,3
	b1	5,2
	B2	15,4
	B3	25,6
Radus	r	10

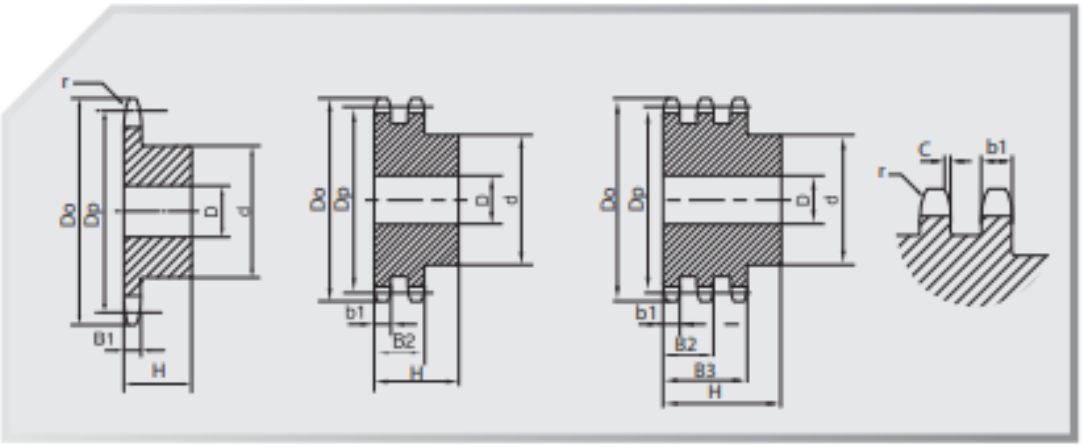

3/8" x 7/32"

Diş Sayısı	Diş Üstü Çapı	Bölüm Dairesi Çapı	Tek Sıra			Çift Sıra			Üç Sıra		
Z	Do	Dp	d	D	H	d	D	H	d	D	H
44	137,6	133,52	78	16	32	90	16	40	90	16	56
45	140,7	136,54	78	16	32	90	16	40	90	16	56
46	143,7	139,58	78	16	32	90	16	40	90	16	56
47	146,7	142,61	78	16	32	90	16	40	90	16	56
48	149,7	145,64	78	16	32	90	16	40	90	16	56
49	152,7	148,66	78	16	32	90	16	40	90	16	56
50	155,7	151,69	78	16	32	90	16	40	90	16	56
51	158,7	154,72	78	16	32	90	16	40	90	20	56
52	161,8	157,75	78	16	32	90	16	40	90	20	56
53	164,8	160,78	78	16	32	90	16	40	90	20	56
54	167,8	163,82	78	16	32	90	16	40	90	20	56
55	170,8	166,85	78	16	32	90	16	40	90	20	56
56	173,8	169,88	78	16	32	90	16	40	90	20	56
57	176,9	172,91	78	16	32	90	16	40	90	20	56
58	179,9	175,93	78	16	32	90	16	40	90	20	56
59	183,0	178,96	78	16	32	90	16	40	90	20	56
60	186,0	181,99	78	16	32	90	16	40	90	20	56
62	192,1	188,06	78	20	32	90	20	40	90	20	56
64	198,2	194,12	78	20	32	90	20	40	90	20	56
65	201,6	197,15	78	20	32	90	20	40	90	20	56
66	204,6	200,18	78	20	32	90	20	40	90	25	56
68	210,7	206,24	78	20	32	90	20	40	90	25	56
70	216,7	212,30	78	20	32	90	20	40	90	25	56
72	222,8	218,37	78	20	32	90	20	40	90	25	56
75	231,9	227,46	78	20	32	90	20	40	90	25	56
76	234,9	230,49	78	20	32	90	20	40	90	25	56
78	241,0	236,55	78	20	32	90	20	40	90	25	56
80	247,1	242,61	78	20	32	90	20	40	90	25	56
85	262,2	257,77	80	20	32	90	20	40	90	25	56
90	277,4	272,93	80	20	32	90	20	40	90	25	56
95	292,5	288,08	80	20	32	90	20	40	90	25	56
100	307,7	303,25	80	20	32	90	20	40	90	25	56
110	338,0	333,55	80	20	32	90	20	40	90	25	56
114	349,5	345,68	80	20	32	90	20	40	90	25	56
120	368,3	363,86	80	20	32	90	20	40	90	25	56
125	383,5	379,02	80	20	32	90	20	40	90	25	56

İthal ürünlerin ölçüleri verilmiştir. Özel ve yerli imal edilen ürünlerde ölçü farklılıkları olabilir. Tosyalı makina bu durumdan sorumlu tutulamaz.

İZMİRLİOĞLU
RULMAN SAN. VE TİC. LTD. ŞTİ.

Zincir Ölçüleri — mm

Hatve	P	12,7
Makara Çapı	d1	8,51
Zincir Genişliği	W	7,75

Dişli Ölçüleri

Hatve	P	12,7
Yarıçap Genişliği	C	1,3
Diş Genişliği	B1	7,2
	b1	7
	B2	21
	B3	34,9
Radus	r	13

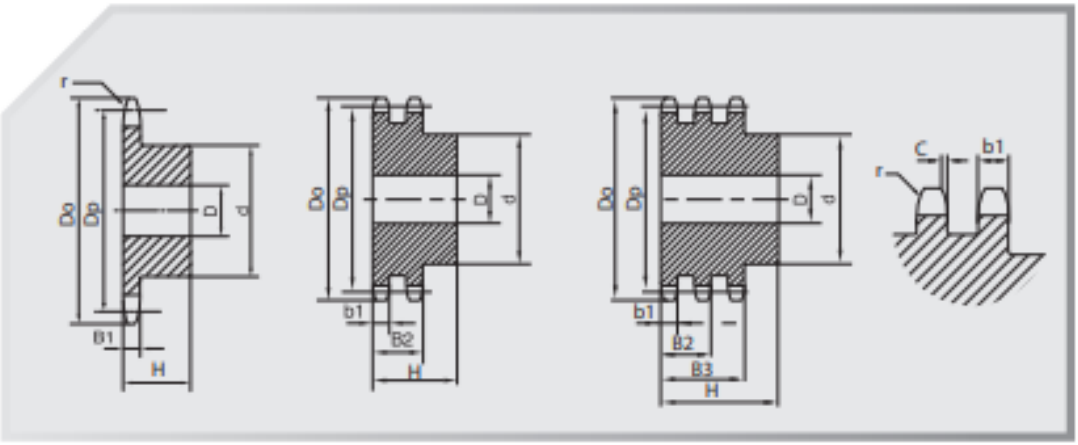

1/2" x 5/16"

Diş Sayısı	Diş Üstü Çapı	Bölüm Dairesi Çapı	Tek Sıra			Çift Sıra			Üç Sıra		
Z	Do	Dp	d	D	H	d	D	H	d	D	H
8	37,2	33,18	20	10	25	20	10	32	20	10	46
9	41,0	37,13	24	10	25	24	10	32	24	12	46
10	45,2	41,10	26	10	25	28	10	32	28	12	46
11	48,7	45,07	29	10	25	32	12	35	32	14	50
12	53,0	49,07	33	10	28	35	12	35	35	14	50
13	57,4	53,06	37	10	28	38	12	35	38	14	50
14	61,8	57,07	41	10	28	42	12	35	42	14	50
15	65,5	61,09	45	10	28	46	12	35	46	14	50
16	69,5	65,10	50	12	28	50	14	35	50	16	50
17	73,6	69,11	52	12	28	54	14	35	54	16	50
18	77,8	73,14	56	12	28	58	14	35	58	16	50
19	81,7	77,16	60	12	28	62	14	35	62	16	50
20	85,8	81,19	64	12	28	66	14	35	66	16	50
21	89,7	85,22	68	12	28	70	16	40	70	20	55
22	93,8	89,24	70	12	28	70	16	40	70	20	55
23	98,2	93,27	70	14	28	70	16	40	70	20	55
24	101,8	97,29	70	14	28	75	16	40	75	20	55
25	105,8	101,33	70	14	28	80	16	40	80	20	55
26	110,0	105,36	70	16	30	85	20	40	85	20	55
27	114,0	109,40	70	16	30	85	20	40	85	20	55
28	118,0	113,42	70	16	30	90	20	40	90	20	55
29	122,0	117,46	80	16	30	95	20	40	95	20	55
30	126,1	121,50	80	16	30	100	20	40	100	20	55
31	130,2	125,54	90	16	30	100	20	40	110	20	55
32	134,3	129,56	90	16	30	100	20	40	110	20	55
33	138,4	133,60	90	16	30	100	20	40	110	20	55
34	142,6	137,64	90	16	30	100	20	40	110	20	55
35	146,7	141,68	90	16	30	100	20	40	110	20	55
36	151,0	145,72	90	16	35	110	20	40	120	25	55
37	154,6	149,76	90	16	35	110	20	40	120	25	55
38	158,6	153,80	90	16	35	110	20	40	120	25	55
39	162,7	157,83	90	16	35	110	20	40	120	25	55
40	166,8	161,87	90	16	35	110	20	40	120	25	55
41	171,4	165,91	90	20	40	110	20	50	120	25	60
42	175,4	169,95	90	20	40	110	20	50	120	25	60
43	179,7	173,99	90	20	40	110	20	50	120	25	60

İthal ürünlerin ölçüleri verilmiştir. Özel ve yerli imal edilen ürünlerde ölçü farklılıkları olabilir. Tesyalı makina bu durumdan sorumlu tutulamaz.

İZMİRLİOĞLU
RULMAN SAN. VE TİC. LTD. ŞTİ.

Zincir Ölçüleri — mm

Hatve	P	12,7
Makara Çapı	d1	8,51
Zincir Genişliği	W	7,75

Dişli Ölçüleri

Hatve	P	12,7
Yarıçap Genişliği	C	1,3
Diş Genişliği	B1	7,2
	b1	7
	B2	21
	B3	34,9
Radus	r	13

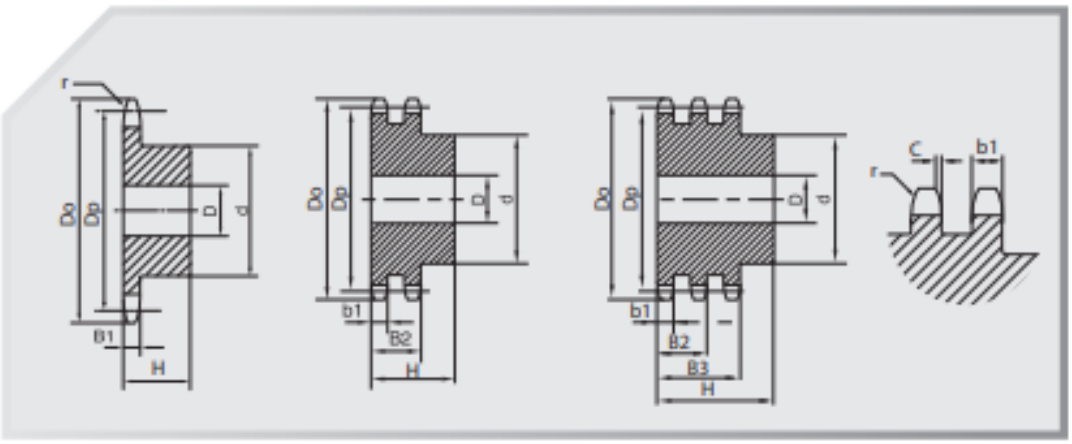

1/2" x 5/16"

Diş Sayısı Z	Diş Üstü Çapı Do	Bölüm Dairesi Çapı Dp	Tek Sıra d	Tek Sıra D	Tek Sıra H	Çift Sıra d	Çift Sıra D	Çift Sıra H	Üç Sıra d	Üç Sıra D	Üç Sıra H
44	183,8	178,03	90	20	40	110	20	50	120	25	60
45	188,0	182,07	90	20	40	110	20	50	120	25	60
46	192,1	186,10	90	20	40	110	20	50	120	25	60
47	196,2	190,14	90	20	40	110	20	50	120	25	60
48	200,3	194,18	90	20	40	110	20	50	120	25	60
49	204,3	198,22	90	20	40	110	20	50	120	25	60
50	208,3	202,26	90	20	40	110	20	50	120	25	60
51	212,1	206,30	90	20	40	110	25	50	120	25	60
52	216,1	210,34	90	20	40	110	25	50	120	25	60
53	220,2	214,37	90	20	40	110	25	50	120	25	60
54	224,1	218,43	90	20	40	110	25	50	120	25	60
55	228,1	222,46	90	20	40	110	25	50	120	25	60
56	232,2	226,50	90	20	40	110	25	50	120	25	60
57	236,4	230,54	90	20	40	110	25	50	120	25	60
58	240,5	234,58	90	20	40	110	25	50	120	25	60
59	244,5	238,62	90	20	40	110	25	50	120	25	60
60	248,6	242,66	90	20	40	110	25	50	120	25	60
62	256,9	250,75	90	25	40	110	25	50	120	25	60
64	265,1	258,82	90	25	40	110	25	50	120	25	60
65	269,0	262,86	90	25	40	110	25	50	120	25	60
66	273,0	266,90	90	25	40	110	25	50	120	25	60
68	281,0	274,99	90	25	40	110	25	55	120	25	60
70	289,0	283,07	90	25	40	110	25	55	120	25	60
72	297,2	291,16	90	25	40	110	25	55	120	25	60
75	309,2	303,27	90	25	40	110	25	55	120	25	60
76	313,3	307,33	90	25	40	110	25	55	120	25	60
78	321,4	315,40	90	25	40	110	25	55	120	25	60
80	329,4	323,48	90	25	40	110	25	55	120	25	60
85	349,0	343,69	90	25	40	110	25	55	120	25	60
90	369,9	363,90	90	25	40	110	25	55	120	25	60
95	390,1	384,11	90	25	40	110	25	55	120	25	60
100	410,3	404,31	90	25	40	110	25	55	120	25	60
110	450,7	444,74	90	25	40	110	25	55	120	25	60
114	466,9	460,90	90	25	40	110	25	55	120	25	60
120	491,2	485,16	90	25	40	110	25	55	120	25	60
125	511,3	505,37	90	25	40	110	25	55	120	25	60

İthal ürünlerin ölçüleri verilmiştir. Özel ve yerli imal edilen ürünlerde ölçü farklılıkları olabilir. Tosyalı makina bu durumdan sorumlu tutulamaz.

İZMİRLİOĞLU
RULMAN SAN. VE TİC. LTD. ŞTİ.

Zincir Ölçüleri — mm

Hatve	P	15,875
Makara Çapı	d1	10,16
Zincir Genişliği	W	9,65

Dişli Ölçüleri

Hatve	P	15,875
Yarıçap Genişliği	C	1,6
Diş Genişliği	B1	9,1
	b1	9
	B2	25,5
	B3	42,1
Radus	r	16

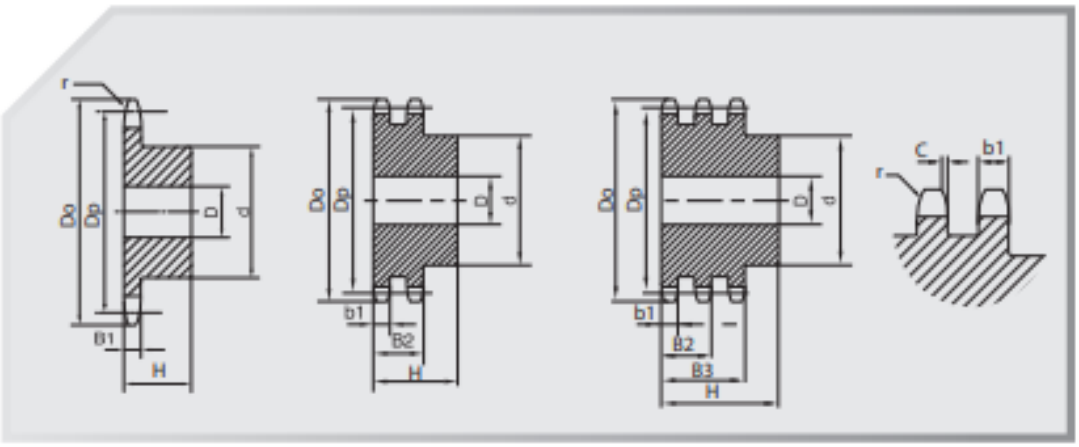

5/8" x 3/8"

Diş Sayısı Z	Diş Üstü Çapı Do	Bölüm Dairesi Çapı Dp	Tek Sıra d	Tek Sıra D	Tek Sıra H	Çift Sıra d	Çift Sıra D	Çift Sıra H	Üç Sıra d	Üç Sıra D	Üç Sıra H
8	47,0	41,48	25	10	25	25	12	40	25	12	55
9	52,6	46,42	30	10	25	30	12	40	30	12	55
10	57,5	51,37	35	10	25	35	12	40	35	16	55
11	63,0	56,34	37	12	30	39	14	40	39	16	55
12	68,0	61,34	42	12	30	44	14	40	44	16	55
13	73,0	66,32	47	12	30	49	14	40	49	16	55
14	78,0	71,34	52	12	30	54	14	40	54	16	55
15	83,0	76,36	57	12	30	59	14	40	59	16	55
16	88,0	81,37	60	12	30	64	16	45	64	16	60
17	93,0	86,39	60	12	30	69	16	45	69	16	60
18	98,3	91,42	70	14	30	74	16	45	74	16	60
19	103,3	96,45	70	14	30	79	16	45	79	16	60
20	108,4	101,49	75	14	30	84	16	45	84	16	60
21	113,4	106,52	75	16	30	85	16	45	85	20	60
22	118,0	111,55	80	16	30	90	16	45	90	20	60
23	123,4	116,58	80	16	30	95	16	45	95	20	60
24	128,3	121,62	80	16	30	100	16	45	100	20	60
25	134,0	126,66	80	16	30	105	16	45	105	20	60
26	139,0	131,70	85	20	35	110	20	45	110	20	60
27	144,0	136,75	85	20	35	110	20	45	110	20	60
28	148,7	141,78	90	20	35	115	20	45	115	20	60
29	153,8	146,83	90	20	35	115	20	45	115	20	60
30	158,8	151,87	90	20	35	120	20	45	120	20	60
31	163,9	156,92	95	20	35	120	20	45	120	20	60
32	168,9	161,95	95	20	35	120	20	45	120	20	60
33	174,5	167,00	95	20	35	120	20	45	120	20	60
34	179,0	172,05	95	20	35	120	20	45	120	20	60
35	184,1	177,10	95	20	35	120	20	45	120	20	60
36	189,1	182,15	100	20	35	120	20	45	120	25	60
37	194,2	187,20	100	20	35	120	20	45	120	25	60
38	199,2	192,24	100	20	35	120	20	45	120	25	60
39	204,2	197,29	100	20	35	120	20	45	120	25	60
40	209,3	202,34	100	20	35	120	20	45	120	25	60
41	214,8	207,39	100	20	40	120	20	50	130	25	60
42	219,9	212,44	100	20	40	120	20	50	130	25	60
43	224,9	217,49	100	20	40	120	20	50	130	25	60

İthal ürünlerin ölçüleri verilmiştir. Özel ve yerli imal edilen ürünlerde ölçü farklılıkları olabilir. Tosyalı makina bu durumdan sorumlu tutulamaz.

İZMİRLİOĞLU
RULMAN SAN. VE TİC. LTD. ŞTİ.

Zincir Ölçüleri		mm
Hatve	P	15,875
Makara Çapı	d1	10,16
Zincir Genişliği	W	9,65

Dişli Ölçüleri		
Hatve	P	15,875
Yançap Genişliği	C	1,6
Diş Genişliği	B1	9,1
	b1	9
	B2	25,5
	B3	42,1
Radus	r	16

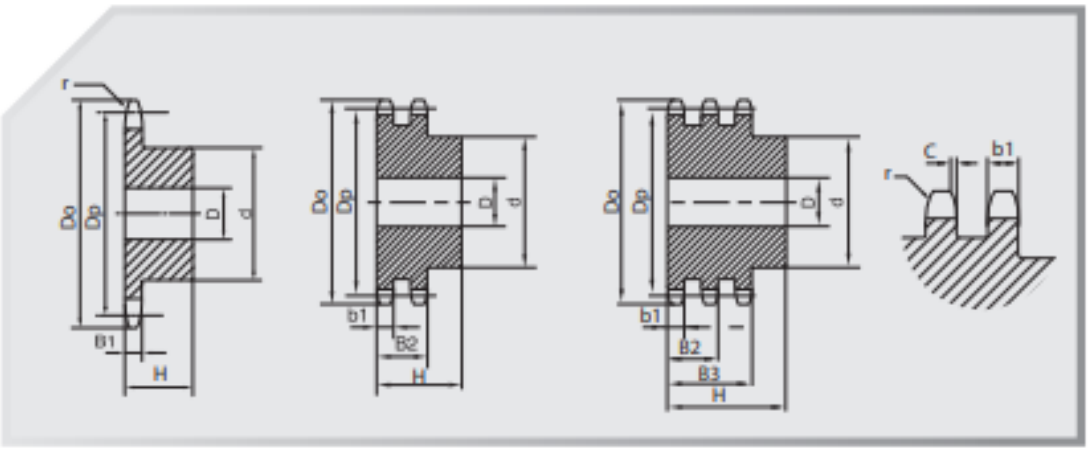

5/8" x 3/8"

Diş Sayısı	Diş Üstü Çapı	Bölüm Dairesi Çapı	Tek Sıra			Çift Sıra			Üç Sıra		
Z	Do	Dp	d	D	H	d	D	H	d	D	H
44	230,0	222,53	100	20	40	120	20	50	130	25	60
45	235,0	227,58	100	20	40	120	20	50	130	25	60
46	240,1	232,63	100	20	40	120	25	50	130	25	60
47	245,1	237,68	100	20	40	120	25	50	130	25	60
48	250,2	242,73	100	20	40	120	25	50	130	25	60
49	255,2	247,78	100	20	40	120	25	50	130	25	60
50	260,3	252,82	100	20	40	120	25	50	130	25	60
51	265,3	257,87	100	20	40	120	25	50	130	25	60
52	270,4	262,92	100	20	40	120	25	50	130	25	60
53	275,4	267,97	100	20	40	120	25	50	130	25	60
54	280,5	273,03	100	20	40	120	25	50	130	25	60
55	285,5	278,08	100	20	40	120	25	50	130	25	60
56	290,6	283,13	100	25	40	120	25	50	130	25	60
57	296,0	288,18	100	25	40	120	25	50	130	25	60
58	300,7	293,23	100	25	43	120	25	57	130	25	64
59	305,7	298,27	100	25	43	120	25	57	130	25	64
60	310,8	303,32	100	25	43	120	25	57	130	25	64
62	321,4	313,43	100	25	43	120	25	57	130	30	64
64	331,5	323,53	100	25	43	120	25	57	130	30	67
65	336,5	328,58	100	25	43	120	25	57	130	30	67
66	341,6	333,63	100	25	43	120	25	57	130	30	67
68	351,7	343,74	100	25	43	120	25	57	130	30	67
70	361,8	353,84	100	25	43	120	25	57	130	30	67
72	371,9	363,95	100	25	43	120	25	57	130	30	67
75	387,1	379,09	100	25	43	120	25	57	130	30	67
76	392,1	384,16	100	25	43	120	25	57	130	30	67
78	402,2	394,25	100	25	43	120	25	57	130	30	67
80	412,3	404,35	100	25	43	120	25	57	130	30	67
85	437,6	429,62	100	30	50	120	30	57	130	30	67
90	462,8	454,88	100	30	50	120	30	57	130	30	67
95	488,5	480,14	100	30	50	120	30	57	130	30	67
100	513,4	505,40	100	30	50	120	30	57	130	30	67
110	563,9	555,92	100	30	50	120	30	57	130	30	67
114	584,1	576,13	100	30	50	120	30	57	130	30	67
120	614,8	606,44	100	30	50	120	30	57	130	30	67
125	639,7	631,71	100	30	50	120	30	57	130	30	67

İthal ürünlerin ölçüleri verilmiştir. Özel ve yerli imal edilen ürünlerde ölçü farklılıkları olabilir. Tosyalı makina bu durumdan sorumlu tutulamaz.

İZMİRLİOĞLU
RULMAN SAN. VE TİC. LTD. ŞTİ.

Zincir Ölçüleri		mm
Hatve	P	19,05
Makara Çapı	d1	12,07
Zincir Genişliği	W	11,68

Dişli Ölçüleri		
Hatve	P	19,05
Yarıçap Genişliği	C	2
Diş Genişliği	B1	11,1
	b1	10,8
	B2	30,3
	B3	49,8
Radus	r	19

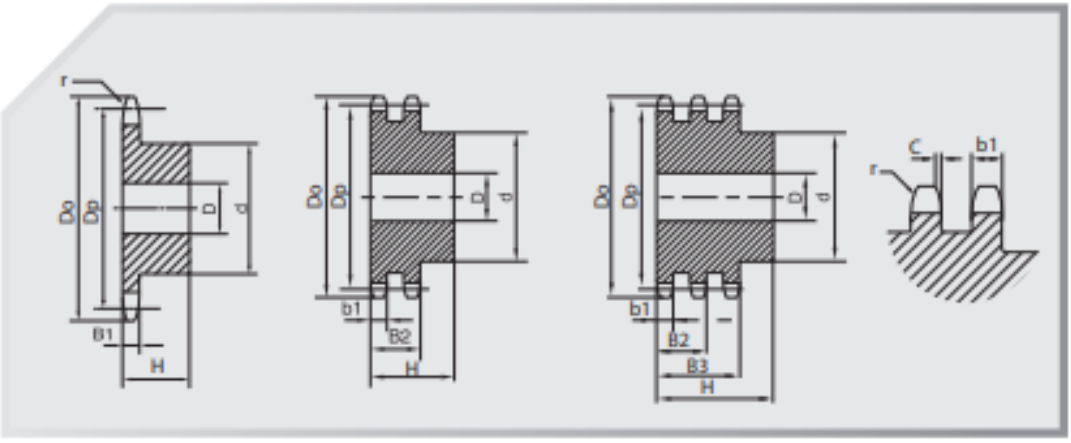

3/4" x 7/16"

Diş Sayısı Z	Diş Ustü Çapı Do	Bölüm Dairesi Çapı Dp	Tek Sıra d	Tek Sıra D	Tek Sıra H	Çift Sıra d	Çift Sıra D	Çift Sıra H	Üç Sıra d	Üç Sıra D	Üç Sıra H
8	57,6	49,78	31	12	30	31	12	45	31	16	65
9	62,0	55,70	37	12	30	37	12	45	37	16	65
10	69,0	61,64	42	12	30	42	12	45	42	16	65
11	75,0	67,61	46	14	35	47	16	50	47	20	70
12	81,5	73,60	52	14	35	53	16	50	53	20	70
13	87,5	79,59	58	14	35	59	16	50	59	20	70
14	93,6	85,61	64	14	35	65	16	50	65	20	70
15	99,8	91,63	70	14	35	71	16	50	71	20	70
16	105,5	97,65	75	16	35	77	20	50	77	20	70
17	111,5	103,67	80	16	35	83	20	50	83	20	70
18	118,0	109,71	80	16	35	89	20	50	89	20	70
19	124,2	115,75	80	16	35	95	20	50	95	20	70
20	129,7	121,78	80	16	35	100	20	50	100	20	70
21	136,0	127,82	90	20	40	100	20	50	100	20	70
22	141,8	133,86	90	20	40	100	20	50	100	20	70
23	149,0	139,90	90	20	40	110	20	50	110	20	70
24	153,9	145,94	90	20	40	110	20	50	110	20	70
25	160,0	152,00	90	20	40	120	20	50	120	20	70
26	165,9	158,04	95	20	40	120	20	50	120	20	70
27	172,3	164,09	95	20	40	120	20	50	120	20	70
28	178,0	170,13	95	20	40	120	20	50	120	20	70
29	184,1	176,19	95	20	40	120	20	50	120	20	70
30	190,5	182,25	95	20	40	120	20	50	120	20	70
31	196,3	188,31	100	20	40	130	20	50	130	25	70
32	203,3	194,35	100	20	40	130	20	50	130	25	70
33	209,3	200,40	100	20	40	130	20	50	130	25	70
34	214,6	206,46	100	20	40	130	20	50	130	25	70
35	221,0	212,52	100	20	40	130	20	50	130	25	70
36	226,8	218,58	100	20	40	130	25	50	130	25	70
37	232,9	224,64	100	20	40	130	25	50	130	25	70
38	239,0	230,69	100	20	40	130	25	50	130	25	70
39	245,1	236,75	100	20	40	130	25	50	130	25	70
40	251,3	242,81	100	20	40	130	25	50	130	25	70
41	257,3	248,87	110	25	56	136	25	62	140	25	70
42	264,5	254,93	110	25	56	136	25	62	140	25	70
43	270,5	260,98	110	25	56	136	25	62	140	25	70

İthal ürünlerin ölçüleri verilmiştir. Özel ve yerli imal edilen ürünlerde ölçü farklılıkları olabilir. Tosyalı makina bu durumdan sorumlu tutulamaz.

İZMİRLİOĞLU
RULMAN SAN. VE TİC. LTD. ŞTİ.

Zincir Ölçüleri		mm
Hatve	P	19,05
Makara Çapı	d1	12,07
Zincir Genişliği	W	11,68

Dişli Ölçüleri		
Hatve	P	19,05
Yarıçap Genişliği	C	2
Diş Genişliği	B1	11,1
	b1	10,8
	B2	30,3
	B3	49,8
Radus	r	19

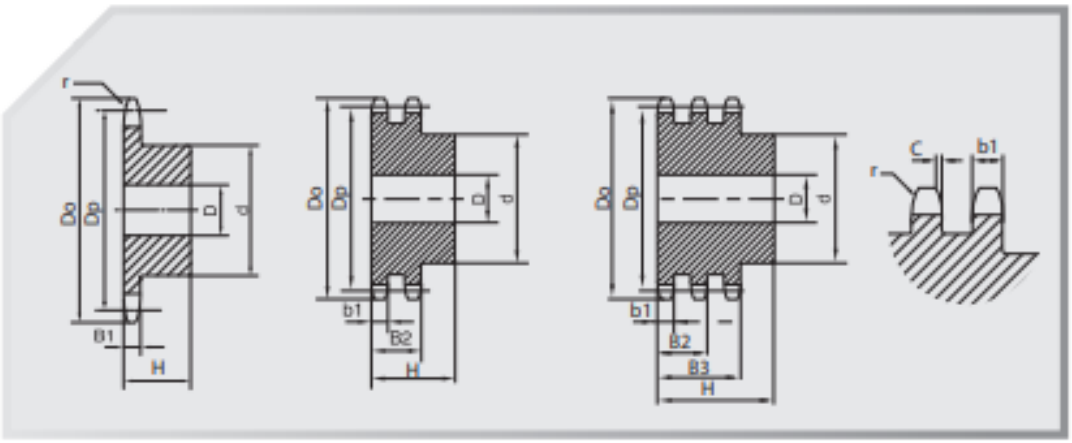

3/4" x 7/16"

Diş Sayısı	Diş Üstü Çapı	Bölüm Dairesi Çapı	Tek Sıra			Çift Sıra			Üç Sıra		
Z	Do	Dp	d	D	H	d	D	H	d	D	H
44	276,5	267,03	110	25	56	136	25	62	140	25	70
45	282,5	273,10	110	25	56	136	25	62	140	25	70
46	287,9	279,16	110	25	56	136	25	62	140	25	70
47	294,0	285,21	110	25	56	136	25	62	140	25	70
48	300,1	291,27	110	25	56	136	25	62	140	25	70
49	306,2	297,33	110	25	56	136	25	62	140	25	70
50	312,3	303,39	110	25	56	136	25	62	140	25	70
51	318,4	309,45	110	25	56	136	25	62	140	25	70
52	324,5	315,50	110	25	56	136	25	62	140	25	70
53	330,5	321,56	110	25	56	136	25	62	140	25	70
54	336,6	327,64	110	25	56	136	25	62	140	25	70
55	342,7	333,70	110	25	56	136	25	62	140	25	70
56	348,7	339,75	110	25	56	136	25	62	140	30	70
57	355,4	345,81	110	25	56	136	25	62	140	30	70
58	361,5	351,87	110	25	56	136	25	62	140	30	70
59	367,5	357,93	110	25	56	136	25	62	140	30	70
60	373,0	363,99	110	25	56	136	25	62	140	30	70
62	385,1	376,12	110	25	56	136	30	62	140	30	70
64	397,2	388,24	110	25	56	140	30	62	140	30	70
65	403,2	394,29	110	25	56	140	30	62	140	30	70
66	409,2	400,35	110	30	56	140	30	62	140	30	70
68	421,4	412,49	110	30	56	140	30	62	140	30	70
70	433,6	424,60	110	30	56	140	30	62	140	30	70
72	447,0	436,74	110	30	56	140	30	62	140	30	70
75	463,9	454,91	110	30	56	140	30	62	140	30	70
76	469,9	460,99	110	30	56	140	30	62	140	30	70
78	482,1	473,10	110	30	56	140	30	62	140	30	70
80	494,2	485,22	110	30	56	140	30	62	140	30	70
85	524,5	515,55	110	30	56	140	30	62	140	30	70
90	554,8	545,86	110	30	56	140	30	62	140	30	70
95	585,1	576,17	110	30	56	140	30	62	140	30	70
100	615,4	606,47	110	30	56	140	30	62	140	30	70
110	676,1	667,11	110	30	56	140	30	62	140	30	70
114	700,6	691,36	110	30	56	140	30	62	140	30	70
120	736,7	727,74	110	30	56	140	30	62	140	30	70
125	767,0	758,05	110	30	56	140	30	62	140	30	70

İthal ürünlerin ölçüleri verilmiştir. Özel ve yerli imal edilen ürünlerde ölçü farklılıkları olabilir. Tosyalı makina bu durumdan sorumlu tutulamaz.

İZMİRLİOĞLU
RULMAN SAN. VE TİC. LTD. ŞTİ.

Zincir Ölçüleri		mm
Hatve	P	25,4
Makara Çapı	d1	15,88
Zincir Genişliği	W	17,02

Dişli Ölçüleri		
Hatve	P	25,4
Yarıçap Genişliği	C	2,5
Diş Genişliği	B1	16,2
	b1	15,8
	B2	47,7
	B3	79,6
Radus	r	26

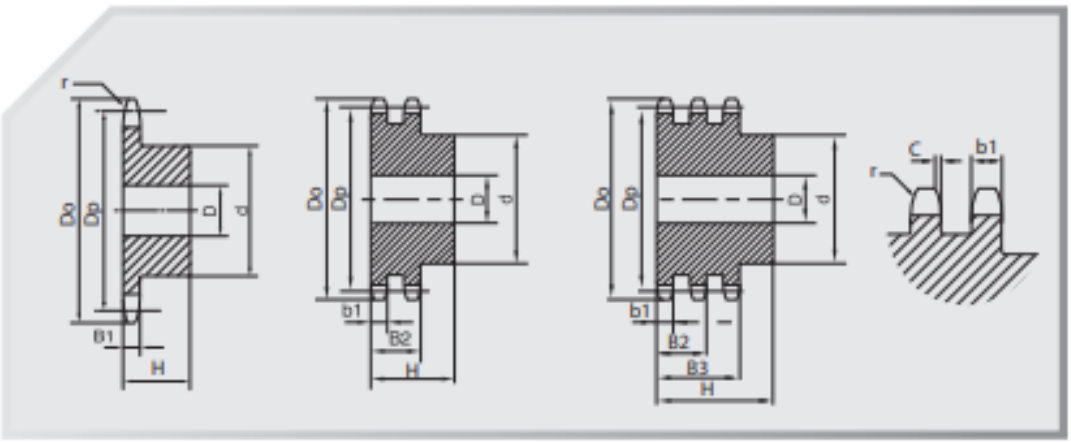

1"x 17,02 mm

Diş Sayısı	Diş Üstü Çapı	Bölüm Dairesi Çapı	Tek Sıra			Çift Sıra			Üç Sıra		
Z	Do	Dp	d	D	H	d	D	H	d	D	H
8	77,0	66,37	42	16	35	42	16	65	42	20	95
9	85,0	74,27	50	16	35	50	16	65	50	20	95
10	93,0	82,19	55	16	35	56	16	65	56	20	95
11	99,5	90,14	61	16	40	64	20	70	64	25	100
12	109,0	98,14	69	16	40	72	20	70	72	25	100
13	117,0	106,12	78	16	40	80	20	70	80	25	100
14	125,0	114,15	84	16	40	88	20	70	88	25	100
15	133,0	122,17	92	16	40	96	20	70	96	25	100
16	141,0	130,20	100	20	45	104	20	70	104	30	100
17	149,0	138,22	100	20	45	112	20	70	112	30	100
18	157,0	146,28	100	20	45	120	20	70	120	30	100
19	165,2	154,33	100	20	45	128	20	70	128	30	100
20	173,2	162,38	100	20	45	130	20	70	130	30	100
21	181,2	170,43	110	20	50	130	25	70	*130	30	100
22	189,3	178,48	110	20	50	*130	25	70	*130	30	100
23	197,5	186,53	110	20	50	*130	25	70	*130	30	100
24	205,5	194,59	110	20	50	*130	25	70	*130	30	100
25	213,5	202,66	110	20	50	*130	25	70	*130	30	100
26	221,6	210,72	120	20	50	*130	25	70	*130	30	100
27	229,6	218,79	120	20	50	*130	25	70	*130	30	100
28	237,7	226,85	120	20	50	*130	25	70	*130	30	100
29	245,8	234,92	120	20	50	*130	25	70	*130	30	100
30	254,0	243,00	120	20	50	*130	25	70	*130	30	100
31	262,0	251,08	*120	25	50	*140	25	70	*140	30	100
32	270,0	259,13	*120	25	50	*140	25	70	*140	30	100
33	278,5	267,21	*120	25	50	*140	25	70	*140	30	100
34	287,0	275,28	*120	25	50	*140	25	70	*140	30	100
35	296,2	283,36	*120	25	50	*140	25	70	*140	30	100
36	304,6	291,44	*120	25	50	*140	25	70	*140	30	100
37	312,6	299,51	*120	25	50	*140	25	70	*140	30	100
38	320,7	307,59	*120	25	50	*140	25	70	*140	30	100
39	328,8	315,67	*120	25	50	*140	25	70	*140	30	100
40	336,9	323,73	*120	25	50	*140	25	70	*140	30	100
41	345,0	331,82	*150	25	70	*140	25	70	*140	30	100
42	353,0	339,90	*150	25	70	*140	25	70	*140	30	100
43	361,1	347,98	*150	25	70	*140	25	70	*140	30	100

*Bu ürünler kaynaklı olarak ve yazılan çaplardan düşük ölçülerde imal edilebilirler.

İthal ürünlerin ölçüleri verilmiştir. Özel ve yerli imal edilen ürünlerde ölçü farklılıklar olabilir. Tosyalı makina bu durumdan sorumlu tutulamaz.

İZMİRLİOĞLU
RULMAN SAN. VE TİC. LTD. ŞTİ.

Zincir Ölçüleri		mm
Hatve	P	25,4
Makara Çapı	d1	15,88
Zincir Genişliği	W	17,02

Dişli Ölçüleri		
Hatve	P	25,4
Yançap Genişliği	C	2,5
Diş Genişliği	B1	16,2
	b1	15,8
	B2	47,7
	B3	79,6
Radus	r	26

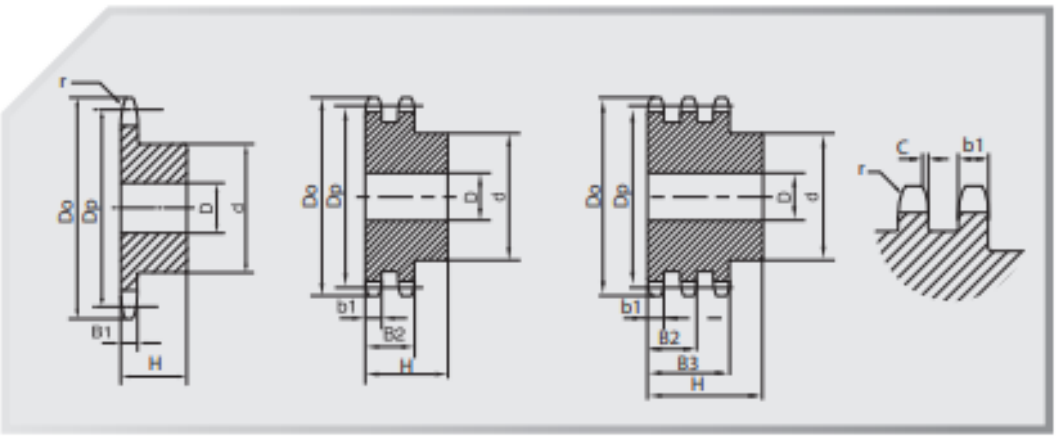

1"x 17,02 mm

Diş Sayısı	Diş Üstü Çapı	Bölüm Dairesi Çapı	Tek Sıra			Çift Sıra			Üç Sıra		
Z	Do	Dp	d	D	H	d	D	H	d	D	H
44	369,1	356,06	*150	25	70	*150	25	70	*150	30	100
45	377,1	364,12	*150	25	70	*150	25	70	*150	30	100
46	385,2	372,21	*150	25	70	*150	30	70	*150	30	100
47	393,2	380,29	*150	25	70	*150	30	70	*150	30	100
48	401,3	388,36	*150	25	70	*150	30	70	*150	30	100
49	409,3	396,44	*150	25	70	*150	30	70	*150	30	100
50	417,4	404,52	*150	25	70	*150	30	70	*150	30	100
51	425,5	412,60	*150	30	70	*150	30	70	*160	40	100
52	433,6	420,67	*150	30	70	*150	30	70	*160	40	100
53	441,7	428,75	*150	30	70	*150	30	85	*160	40	110
54	448,3	436,85	*150	30	70	*150	30	85	*160	40	110
55	457,9	444,93	*150	30	70	*150	30	85	*160	40	110
56	466,0	453,01	*150	30	70	*150	30	85	*160	40	110
57	474,0	461,07	*150	30	70	*150	30	85	*160	40	110
58	482,1	469,16	*150	30	70	*150	30	85	*160	40	110
59	490,2	477,24	*150	30	70	*150	30	85	*160	40	110
60	498,3	485,32	*150	30	70	*150	30	85	*160	40	110
62	514,5	501,50	*150	30	70	*150	30	85	*160	40	110
64	530,7	517,65	*150	30	70	*150	30	85	*160	40	110
65	538,8	525,73	*150	30	70	*150	30	85	*160	40	110
66	546,8	533,80	*150	30	70	*150	30	90	*180	40	110
68	562,9	549,98	*150	30	70	*150	30	90	*180	40	110
70	579,2	566,14	*150	30	70	*150	30	90	*180	40	110
72	595,4	582,32	*150	30	70	*150	30	90	*180	40	110
75	619,7	606,55	*150	30	70	*150	30	90	*180	40	110
76	627,0	614,65	*150	30	70	*150	30	90	*180	40	110
78	643,3	630,80	*150	30	70	*150	30	90	*180	40	110
80	660,0	646,96	*150	30	70	*150	30	90	*180	40	110
85	699,9	687,40	*150	30	70	*150	30	90	*180	40	110
90	740,3	727,81	*150	30	70	*150	30	90	*180	40	110
95	781,1	768,22	*150	30	70	*150	30	90	*180	40	110
100	821,1	808,63	*150	30	70	*150	30	90	*180	40	110
110	902,0	889,48	*150	30	70	*150	30	90	*180	40	110
114	934,3	921,81	*150	30	70	*150	40	90	*180	40	110
120	982,8	970,33	*150	30	70	*150	40	90	*180	40	110
125	1023,2	1010,73	*150	30	70	*150	40	90	*180	40	110

*Bu ürünler kaynaklı olarak ve yanlan çaplardan düşük ölçülerde imal edilebilirler.

İthal ürünlerin ölçüleri verilmiştir. Özel ve yerli imal edilen ürünlerde ölçü farklılıkları olabilir. Tosyalı makina bu durumdan sorumlu tutulamaz.

İZMİRLİOĞLU
RULMAN SAN. VE TİC. LTD. ŞTİ.

Zincir Ölçüleri — mm

Hatve	P	31,75
Makara Çapı	d1	19,05
Zincir Genişliği	W	19,56

Dişli Ölçüleri

Hatve	P	31,75
Yarıçap Genişliği	C	3,5
Diş Genişliği	B1	18,5
	b1	18,2
	B2	54,6
	B3	91
Radus	r	32

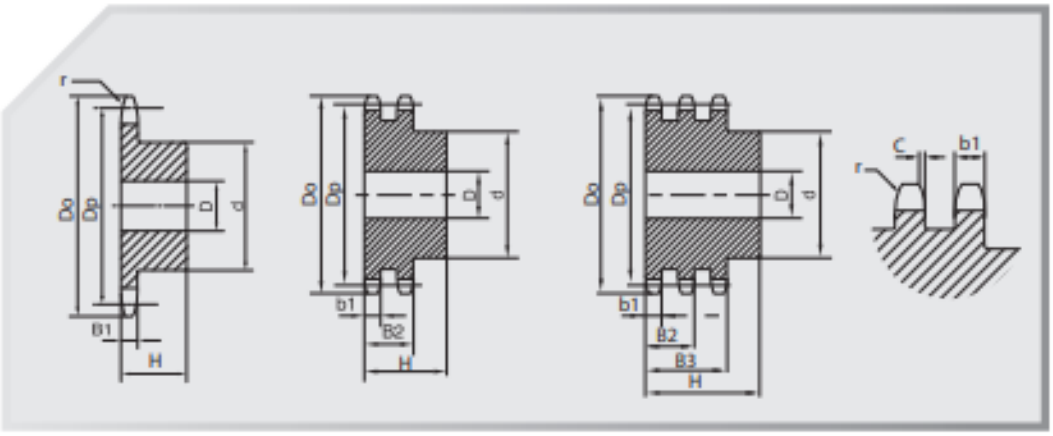

1 "1/4x3/4"

Diş Sayısı	Diş Ustü Çapı	Bölüm Dairesi Çapı	Tek Sıra			Çift Sıra			Üç Sıra		
Z	Do	Dp	d	D	H	d	D	H	d	D	H
8	98,1	82,96	53	20	40	53	20	75	53	20	110
9	108,0	92,84	63	20	40	63	20	75	63	20	110
10	117,9	102,74	70	20	40	70	20	75	70	20	110
11	127,8	112,68	77	20	45	80	20	80	80	20	110
12	137,8	122,68	88	20	45	90	20	80	90	20	110
13	147,8	132,65	98	20	45	100	20	80	100	20	110
14	157,8	142,68	108	20	45	110	20	80	110	20	110
15	167,9	152,72	118	20	45	120	20	80	120	20	110
16	177,9	162,75	120	25	50	120	25	80	120	25	110
17	187,9	172,78	120	25	50	120	25	80	120	25	110
18	198,0	182,85	120	25	50	*120	25	80	*120	25	110
19	208,1	192,91	120	25	50	*120	25	80	*120	25	110
20	218,1	202,98	120	25	50	*120	25	80	*120	25	110
21	228,2	213,04	140	25	55	*140	25	80	*140	25	110
22	238,3	223,11	140	25	55	*140	25	80	*140	25	110
23	248,3	233,17	140	25	55	*140	25	80	*140	25	110
24	258,4	243,23	140	25	55	*140	25	80	*140	25	110
25	268,5	253,33	140	25	55	*140	25	80	*140	25	110
26	278,6	263,40	*150	25	55	*150	25	80	*150	25	110
27	288,6	273,48	*150	25	55	*150	25	80	*150	25	110
28	298,7	283,56	*150	25	55	*150	25	80	*150	25	110
29	308,8	293,65	*150	25	55	*150	25	80	*150	25	110
30	318,9	303,75	*150	25	55	*150	25	80	*150	25	110
31	329,0	313,85	*150	25	55	*150	25	80	*150	30	110
32	339,1	323,91	*150	25	55	*150	25	80	*150	30	110
33	349,2	334,01	*150	25	55	*150	25	80	*150	30	110
34	359,3	334,10	*150	25	55	*150	25	80	*150	30	110
35	369,4	354,20	*150	25	55	*150	25	80	*150	30	110
36	379,5	364,30	*150	25	55	*150	30	80	*150	30	110
37	389,5	374,39	*150	25	55	*150	30	80	*150	30	110
38	399,6	384,49	*150	25	55	*150	30	80	*150	30	110
39	409,7	394,59	*150	25	55	*150	30	80	*150	30	110
40	419,8	404,66	*150	25	55	*150	30	80	*150	30	110
41	429,9	414,78	*150	30	70	*160	30	90	*160	30	110
42	440,0	424,88	*150	30	70	*160	30	90	*160	40	110
43	450,1	434,97	*150	30	70	*160	30	90	*160	40	110

*Bu ürünler kaynaklı olarak ve yazılan çaplardan düşük ölçülerde imal edilebilirler.

İthal ürünlerin ölçüleri verilmiştir. Özel ve yerli imal edilen ürünlerde ölçü farklılıklar olabilir. Tosyalı makina bu durumdan sorumlu tutulamaz.

İZMİRLİOĞLU
RULMAN SAN. VE TİC. LTD. ŞTİ.

Zincir Ölçüleri — mm

Hatve	P	31,75
Makara Çapı	d1	19,05
Zincir Genişliği	W	19,56

Dişli Ölçüleri

Hatve	P	31,75
Yarıçap Genişliği	C	3,5
Diş Genişliği	B1	18,5
	b1	18,2
	B2	54,6
	B3	91
Radus	r	32

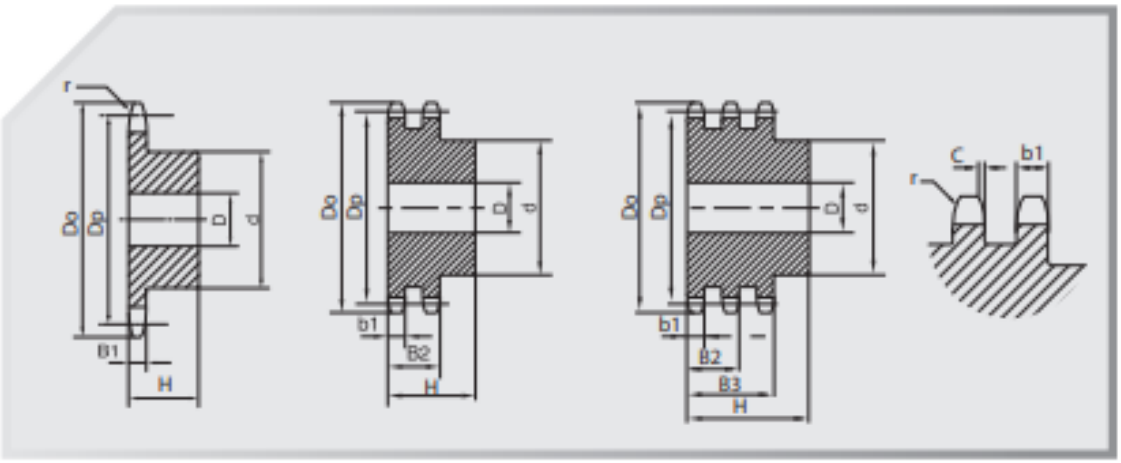

1 "1/4x3/4"

Diş Sayısı Z	Diş Üstü Çapı Do	Bölüm Dairesi Çapı Dp	Tek Sıra d	Tek Sıra D	Tek Sıra H	Çift Sıra d	Çift Sıra D	Çift Sıra H	Üç Sıra d	Üç Sıra D	Üç Sıra H
44	460,2	445,07	*150	30	70	*160	30	90	*160	30	110
45	470,3	455,17	*150	30	70	*160	30	90	*160	30	110
46	480,4	465,26	*150	30	70	*160	30	90	*160	30	110
47	490,5	475,36	*150	30	70	*160	30	90	*160	30	110
48	500,6	485,46	*150	30	70	*160	30	90	*160	30	110
49	510,7	495,55	*150	30	70	*160	30	90	*160	30	110
50	520,8	505,65	*150	30	70	*160	30	90	*160	30	110
51	530,9	515,75	*150	30	80	*160	30	100	*180	30	123
52	541,0	525,84	*150	30	80	*160	30	100	*180	30	123
53	551,1	535,94	*150	30	80	*160	30	100	*180	30	123
54	561,2	546,07	*150	30	80	*160	30	100	*180	30	123
55	571,3	556,16	*150	30	80	*160	30	100	*180	30	123
56	581,4	566,26	*150	30	80	*160	30	100	*180	30	123
57	591,5	576,36	*150	30	80	*160	30	100	*180	30	123
58	601,6	586,45	*150	30	80	*160	30	100	*180	30	123
59	611,7	596,55	*150	30	80	*160	30	100	*180	30	123
60	621,8	606,65	*150	30	80	*160	30	100	*180	30	123
62	642,0	626,87	*150	30	80	*160	30	100	*180	30	123
64	662,2	647,06	*150	30	80	*160	30	100	*180	30	123
65	672,3	657,16	*150	30	80	*160	30	100	*180	30	123
66	682,4	667,26	*150	30	80	*180	30	100	*200	30	123
68	702,6	687,48	*150	30	80	*180	30	100	*200	30	123
70	722,8	707,67	*150	30	80	*180	30	100	*200	30	123
72	743,1	727,90	*150	30	80	*180	30	100	*200	30	123
75	773,3	758,19	*150	30	80	*180	30	100	*200	30	123
76	783,5	768,32	*150	30	80	*180	30	100	*200	30	123
80	823,9	808,72	*150	30	80	*180	30	100	*200	30	123
85	874,4	859,25	*150	30	90	*180	30	100	*200	30	123
90	924,9	909,76	*150	30	90	*180	30	100	*200	30	123
95	975,2	960,28	*150	30	90	*180	30	100	*200	30	123
100	1026,0	1010,79	*150	30	90	*180	30	100	*200	30	123
114	1167,4	1152,26	*150	30	90	*180	30	100	*200	30	126

*Bu ürünler kaynaklı olarak ve yazılan çaplardan düşük ölçülerde imal edilebilirler.

İthal ürünlerin ölçüleri verilmiştir. Özel ve yerli imal edilen ürünlerde ölçü farklılıkları olabilir. Tosyalı makina bu durumdan sorumlu tutulamaz.

İZMİRLİOĞLU
RULMAN SAN. VE TİC. LTD. ŞTİ.

Zincir Ölçüleri		mm
Hatve	P	38,1
Makara Çapı	d1	25,4
Zincir Genişliği	W	25,4

Dişli Ölçüleri		
Hatve	P	38,1
Yançap Genişliği	C	4
Diş Genişliği	B1	24,1
	b1	23,6
	B2	72
	B3	120,3
Radus	r	38

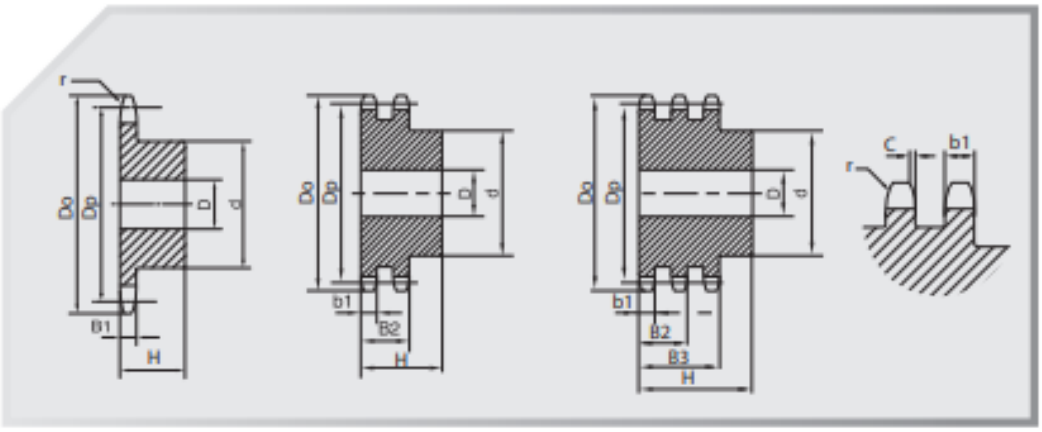

1"1/2x1"

Diş Sayısı	Diş Üstü Çapı	Bölüm Dairesi Çapı	Tek Sıra			Çift Sıra			Üç Sıra		
Z	Do	Dp	d	D	H	d	D	H	d	D	H
8	115,0	99,55	58	20	45	58	25	95	58	25	140
9	126,4	111,40	70	20	45	70	25	95	70	25	140
10	138,0	123,29	80	20	45	80	25	95	80	25	140
11	150,0	135,21	90	25	50	90	25	100	90	25	150
12	162,0	147,22	102	25	50	102	25	100	102	25	150
13	174,2	159,18	114	25	50	114	25	100	114	25	150
14	186,2	171,22	128	25	50	128	25	100	128	25	150
15	198,2	183,26	140	25	50	140	25	100	140	25	150
16	210,3	195,30	*140	25	55	*140	25	100	*140	25	150
17	222,3	207,34	*140	25	55	*150	25	100	*150	25	150
18	234,3	219,42	*140	25	55	*160	25	100	*160	25	150
19	246,5	231,49	*140	25	55	*160	25	100	*160	25	150
20	258,6	243,57	*140	25	55	*160	25	100	*160	25	150
21	270,6	255,65	*150	25	60	*160	25	100	*160	30	150
22	282,7	267,73	*150	25	60	*160	25	100	*160	30	150
23	294,8	279,80	*150	25	60	*160	25	100	*160	30	150
24	306,8	291,88	*150	25	60	*160	25	100	*160	30	150
25	319,0	304,00	*150	25	60	*160	25	100	*160	30	150
26	331,0	316,08	*160	30	60	*160	30	100	*160	30	150
27	343,2	328,19	*160	30	60	*160	30	100	*160	30	150
28	355,2	340,27	*160	30	60	*160	30	100	*160	30	150
29	367,3	352,38	*160	30	60	*160	30	100	*160	30	150
30	379,5	364,50	*160	30	60	*160	30	100	*160	30	150
31	391,6	376,62	*160	30	60	*170	30	100	*170	40	150
32	403,7	388,69	*160	30	60	*170	30	100	*170	40	150
33	415,8	400,81	*160	30	60	*170	30	100	*170	40	150
34	427,8	412,93	*160	30	60	*170	30	100	*170	40	150
35	440,0	425,04	*160	30	60	*170	30	100	*170	40	150
36	452,0	437,16	*160	30	60	*170	30	100	*170	40	150
37	464,2	449,27	*160	30	60	*170	30	100	*170	40	150
38	476,2	461,39	*160	30	60	*170	30	100	*170	40	150
39	488,5	473,50	*160	30	60	*170	30	100	*170	40	150
40	500,6	485,62	*160	30	60	*170	30	100	*170	40	150
41	512,6	497,74	*160	30	90	*170	30	100	*170	40	150
42	524,7	509,85	*160	30	90	*170	40	100	*170	40	150
43	536,8	521,97	*160	30	90	*170	40	100	*170	40	150

*Bu ürünler kaynaklı olarak ve yazılan çaplardan düşük ölçülerde imal edilebilirler.
İthal ürünlerin ölçüleri verilmiştir. Özel ve yerli imal edilen ürünlerde ölçü farklılıkları olabilir. Tosyalı makina bu durumdan sorumlu tutulamaz.

İZMİRLİOĞLU
RULMAN SAN. VE TİC. LTD. ŞTİ.

Zincir Ölçüleri		mm
Hatve	P	38,1
Makara Çapı	d1	25,4
Zincir Genişliği	W	25,4

Dişli Ölçüleri		
Hatve	P	38,1
Yançap Genişliği	C	4
Diş Genişliği	B1	24,1
	b1	23,6
	B2	72
	B3	120,3
Radus	r	38

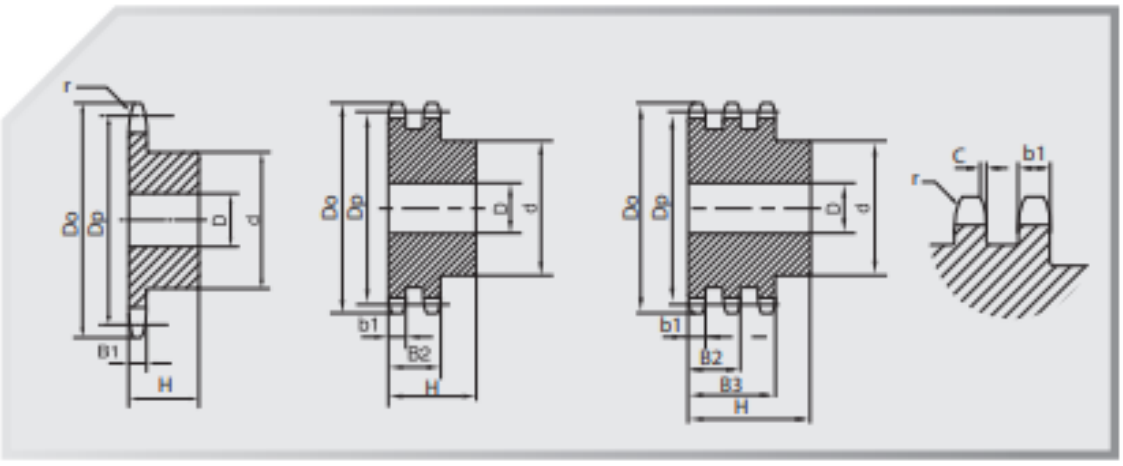

1"1/2x1"

Diş Sayısı Z	Diş Üstü Çapı Do	Bölüm Dairesi Çapı Dp	Tek Sıra d	Tek Sıra D	Tek Sıra H	Çift Sıra d	Çift Sıra D	Çift Sıra H	Üç Sıra d	Üç Sıra D	Üç Sıra H
44	549,0	534,08	*160	30	90	*180	40	100	*200	40	150
45	561,2	546,20	*160	30	90	*180	40	100	*200	40	150
46	573,3	558,32	*160	30	90	*180	40	100	*200	40	150
47	585,4	570,43	*160	30	90	*180	40	100	*200	40	150
48	597,4	582,55	*160	30	90	*180	40	100	*200	40	150
49	609,5	594,66	*160	30	90	*180	40	100	*200	40	150
50	621,7	606,78	*160	30	90	*180	40	100	*200	40	150
51	633,8	618,89	*160	30	100	*180	40	110	*200	40	150
52	646,0	631,01	*160	30	100	*180	40	110	*200	40	150
53	658,0	643,13	*160	30	100	*180	40	110	*200	40	150
54	670,2	655,25	*160	30	100	*180	40	110	*200	40	150
55	682,3	667,40	*160	30	100	*180	40	110	*200	40	150
56	694,4	679,50	*160	30	100	*180	40	110	*200	40	150
57	706,5	691,73	*160	30	100	*180	40	110	*200	40	150
58	718,6	703,74	*160	30	100	*180	40	110	*200	40	150
59	730,7	715,86	*160	30	100	*180	40	110	*200	40	150
60	742,8	727,97	*160	30	100	*180	40	110	*200	40	150
62	767,2	752,24	*160	40	100	*180	40	110	*200	40	150
64	791,3	776,48	*160	40	100	*200	40	110	*220	40	150
65	803,4	788,59	*160	40	100	*200	40	110	*220	40	150
66	815,6	800,17	*160	40	100	*200	40	120	*220	40	150
68	839,8	824,98	*160	40	100	*200	40	120	*220	40	150
70	864,2	849,21	*160	40	100	*200	40	120	*220	40	150
72	888,4	873,48	*160	40	100	*200	40	120	*220	40	150
75	924,8	909,83	*160	40	100	*200	40	120	*220	40	150
76	936,9	921,98	*160	40	100	*200	40	120	*220	40	150
80	985,4	970,44	*160	40	100	*200	40	120	*220	40	150
85	1046,0	1031,10	*160	40	100	*200	40	120	*220	40	150
95	1167,3	1152,33	*160	40	100	*200	40	120	*220	40	150
96	1179,2	1163,28	*160	40	100	*200	40	120	*220	40	150
100	1026,0	1010,79	*160	30	100	*200	40	120	*220	40	150
114	1167,4	1152,26	*160	30	100	*200	40	120	*220	40	150

*Bu ürünler kaynaklı olarak ve yazılan çaplardan düşük ölçülerde imal edilebilirler.

İthal ürünlerin ölçüleri verilmiştir. Özel ve yerli imal edilen ürünlerde ölçü farklılıkları olabilir. Tosyalı makina bu durumdan sorumlu tutulamaz.

İZMİRLİOĞLU
RULMAN SAN. VE TİC. LTD. ŞTİ.

Zincir Ölçüleri		mm
Hatve	P	44,45
Makara Çapı	d1	27,94
Zincir Genişliği	W	30,99

Dişli Ölçüleri		
Hatve	P	44,45
Yançap Genişliği	C	5
Diş Genişliği	B1	29,4
	b1	28,8
	B2	88,4
	B3	148
Radus	r	44

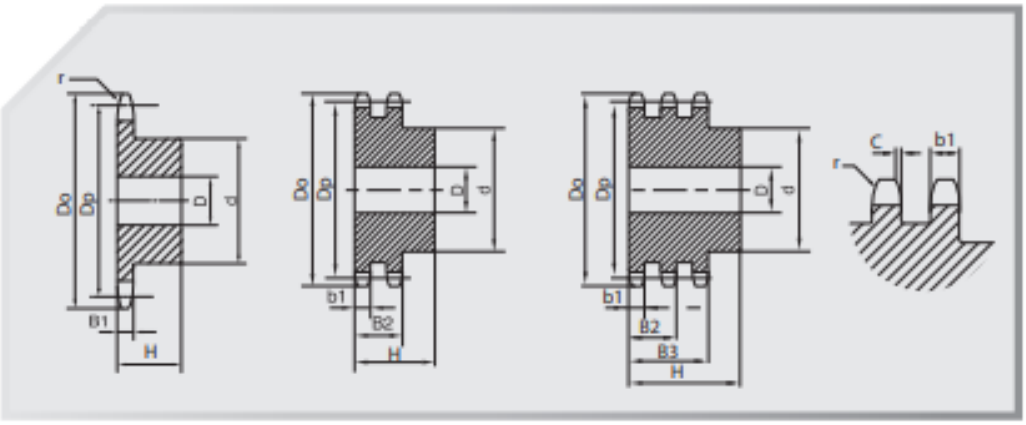

1 "3/4x1 "1/4

Diş Sayısı	Diş Üstü Çapı	Bölüm Dairesi Çapı	Tek Sıra			Çift Sıra			Üç Sıra		
Z	Do	Dp	d	D	H	d	D	H	d	D	H
8	132,0	116,15	74	25	70	74	25	120	74	30	180
9	148,4	129,96	88	25	70	88	25	120	88	30	180
10	162,3	143,85	100	25	70	100	25	120	100	30	180
11	176,3	157,77	112	25	70	112	25	120	112	30	180
12	189,3	171,74	125	25	70	125	25	120	125	30	180
13	204,2	185,75	*130	25	70	*130	25	120	*130	30	180
14	218,2	199,76	*130	25	70	*130	25	120	*130	30	180
15	232,3	213,79	*145	25	70	*145	30	120	*145	30	180
16	246,3	227,84	*160	30	75	*160	30	120	*160	30	180
17	260,0	241,90	*160	30	75	*160	30	120	*160	30	180
18	274,0	255,98	*160	30	75	*160	30	120	*160	30	180
19	289,0	270,06	*160	30	75	*180	30	120	*180	30	180
20	303,0	284,15	*160	30	75	*180	30	120	*180	30	180
21	317,0	298,24	*170	30	75	*180	30	120	*180	30	180
22	331,0	312,34	*170	30	75	*180	30	120	*180	30	180
23	345,0	326,44	*170	30	75	*180	30	120	*180	30	180
24	359,0	340,55	*170	30	75	*180	30	120	*180	30	180
25	373,0	354,66	*170	30	75	*180	30	120	*180	40	180
26	387,0	368,77	*170	30	75	*180	30	120	*180	40	180
27	401,0	382,88	*170	30	75	*180	30	120	*180	40	180
28	416,0	397,00	*170	30	75	*180	30	120	*180	40	180
29	430,0	411,12	*170	30	75	*180	30	120	*180	40	180
30	444,0	425,24	*170	30	75	*180	30	120	*180	40	180
31	458,0	439,37	*180	30	75	*200	30	120	*200	40	180
32	472,0	453,49	*180	30	75	*200	30	120	*200	40	180
33	486,0	467,62	*180	30	75	*200	30	120	*200	40	180
34	500,0	481,75	*180	30	75	*200	30	120	*200	40	180
35	514,0	495,88	*180	30	75	*200	30	120	*200	40	180
36	529,0	510,01	*180	30	75	*200	30	120	*200	40	180
37	543,0	524,13	*180	30	75	*200	30	120	*200	40	180
38	557,0	538,27	*180	30	75	*200	30	120	*200	40	180
39	571,0	552,40	*180	30	75	*200	30	120	*200	40	180
40	585,0	566,54	*180	30	75	*200	30	120	*200	40	180
45	656,0	637,22	*180	30	90	*200	30	120	*200	40	180
50	726,0	707,91	*180	30	90	*200	30	120	*200	40	180
57	825,0	806,90	*180	40	100	*200	40	120	*200	40	180
60	869,0	849,32	*180	40	100	*200	40	120	*200	40	180
76	1095,0	1075,62	*180	40	100	*200	40	120	*200	40	180

*Bu ürünler kaynaklı olarak ve yazılan çaplardan düşük ölçülerde imal edilebilirler.
İthal ürünlerin ölçüleri verilmiştir. Özel ve yerli imal edilen ürünlerde ölçü farklılıklar olabilir. Tosyalı makina bu durumdan sorumlu tutulamaz.

İZMİRLİOĞLU
RULMAN SAN. VE TİC. LTD. ŞTİ.

Zincir Ölçüleri		mm
Hatve	P	50,8
Makara Çapı	d1	29,21
Zincir Genişliği	W	30,99

Dişli Ölçüleri		
Hatve	P	50,8
Yarıçap Genişliği	C	6
Diş Genişliği	B1	29,4
	b1	28,8
	B2	87,4
	B3	146
Radus	r	51

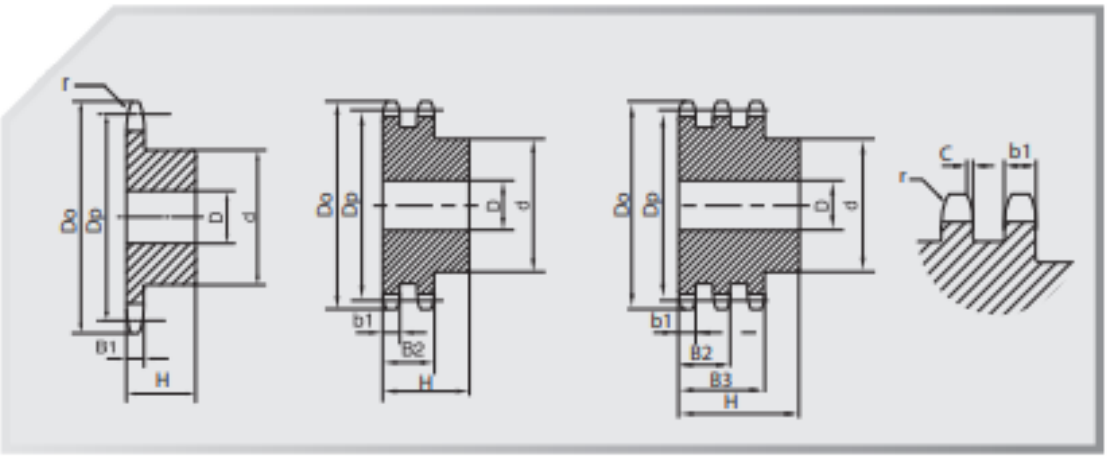

2"x1"1/4

Diş Sayısı Z	Diş Üstü Çapı Do	Bölüm Dairesi Çapı Dp	Tek Sıra d	Tek Sıra D	Tek Sıra H	Çift Sıra d	Çift Sıra D	Çift Sıra H	Üç Sıra d	Üç Sıra D	Üç Sıra H
8	153,2	132,74	82	25	80	82	30	120	82	30	180
9	169,0	148,54	88	25	80	88	30	120	88	30	180
10	185,0	164,39	104	25	80	104	30	120	104	30	180
11	200,8	180,31	120	30	80	120	30	120	120	30	180
12	216,8	196,29	*133	30	80	*133	30	120	*133	30	180
13	232,8	212,29	*145	30	80	*145	30	120	*145	30	180
14	248,8	228,29	*160	30	80	*160	30	120	*160	30	180
15	264,8	244,30	*160	30	80	*160	30	120	*160	30	180
16	280,9	260,40	*160	30	90	*160	30	120	*160	30	180
17	296,9	276,46	*170	30	90	*180	30	120	*180	30	180
18	313,0	292,55	*170	30	90	*180	30	120	*180	30	180
19	329,1	308,66	*170	30	90	*200	30	120	*200	30	180
20	345,2	324,71	*180	30	90	*200	30	120	*200	30	180
21	361,3	340,82	*180	30	90	*200	30	120	*200	40	180
22	377,5	356,98	*180	30	90	*200	30	120	*200	40	180
23	393,6	373,08	*180	30	90	*200	30	120	*200	40	180
24	409,7	389,18	*180	30	90	*200	30	120	*200	40	180
25	425,8	405,33	*180	30	90	*200	30	120	*200	40	180
26	441,9	421,44	*180	30	90	*200	30	120	*200	40	180
27	458,1	437,59	*180	30	90	*200	30	120	*200	40	180
28	474,2	453,69	*180	30	90	*200	30	120	*200	40	180
29	492,0	469,85	*180	30	90	*200	30	120	*200	40	180
30	506,5	486,00	*180	30	90	*200	30	120	*200	40	180
32	538,8	518,27	*180	30	90	*200	30	120	*200	40	180
35	589,5	566,71	*180	30	90	*200	30	120	*200	40	180
38	635,5	615,16	*180	30	90	*200	30	120	*200	40	180
40	670,3	647,47	*180	30	90	*200	30	120	*200	40	180
45	751,0	728,24	*180	40	100	*200	30	120	*200	40	180
50	831,8	809,04	*180	40	100	*200	30	120	*200	40	180
57	945,0	922,16	*180	40	100	*220	40	120	*220	40	180
60	993,4	970,65	*200	40	110	*220	40	120	*220	40	180
76	1252,0	1229,27	*200	40	110	*220	40	120	*220	40	180

*Bu ürünler kaynaklı olarak ve yazılan çaplardan düşük ölçülerde imal edilebilirler.

İthal ürünlerin ölçüleri verilmiştir. Özel ve yerli imal edilen ürünlerde ölçü farklılıkları olabilir. Tosyalı makina bu durumdan sorumlu tutulamaz.